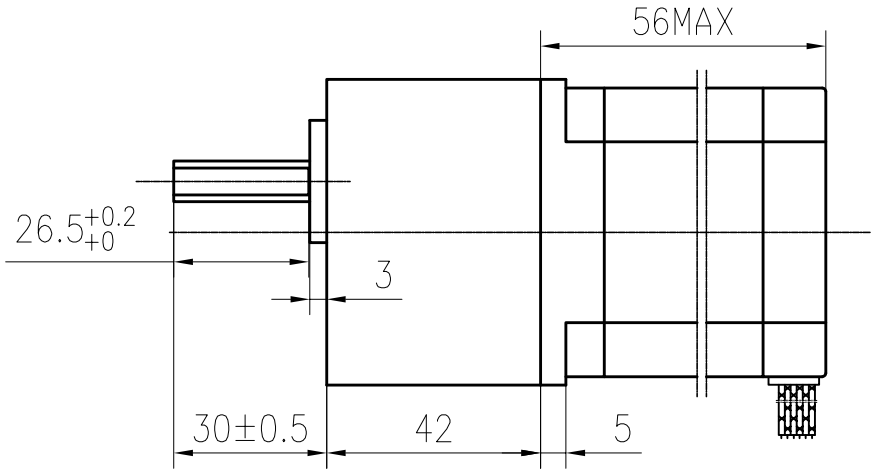

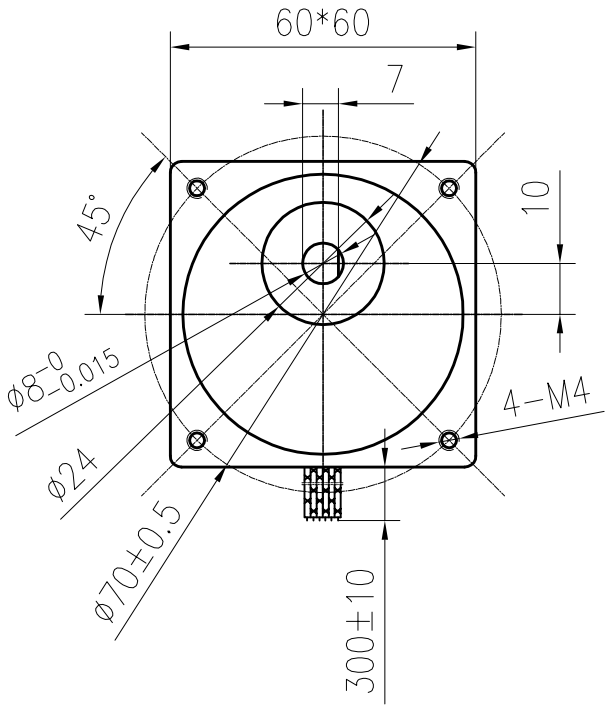

接线图/WIRING DIAGRAM

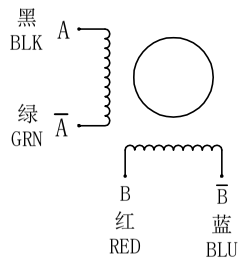

励磁顺序(2相励磁)VS.旋转方向

EXCITING SEQUENCE(TWO PHASES) VS.DIRECTION OF ROTATION

STEP	A	B	Ā	B̄
1	+	+	−	−
2	−	+	+	−
3	−	−	+	+
4	+	−	−	+

CW ↓ ↑ CCW

从安装面看为顺时针方向

CLOCKWISE VIEW FROM MOUTING SIDE

电气特性参数/ELECTRICAL PARAMETER

步 距 角/STEP ANGEL	1.8° ±5%
相 数/NO.OF PHASES	2
电 压/RATED VOLTAGE	2.1 V
电 流/RATED CURRENT	3.0 A
电 阻/RESISTANCE	0.7 ohm±0.1 AT 20° C
电 感/INDUCTANCE	2.6 mH±20% AT 1kHz,1Vrms
静转矩/HOLDING TORQUE	1.1 N.m以上/MIN.
定位转矩/DETENT TORQUE	3.5 N.cm以下/Max
转动惯量/ROTOR INERTIA	280 g.cm^2
引出线规格/LEAD STYLE	AWG22 UL1007
绝缘等级/INSULATION CLASS	CLASS B
绝缘耐压/DIELECTRIC STRENGTH	500V A.C 1分钟/MINUTE
绝缘电阻/INSULATION RESISTANCE	100 MΩ 以上/MIN.

备注/NOTE):

减速比 1:3

版本 REV.	年 月 日 DATE	变更番号 ECN.	变 更 内 容 REVISIONS	设计 BY
A	2020.04.23	----	初版	Hahm

设 计/DESIGNED		型号 MODEL	技术规格书 TECHNICAL SPECIFICATION
审 核/CHECKED			
工 艺/TECHNICS		编码 CODE	23HS6430AG3
批 准/APPROVED			

SYS MOTOR

一般公差 TOLERANCE	±0.3/±0.3°	
比例 SCALE	1:1	三视图 THIRD ANGLE PROJECTION
单位 UNIT	mm	
页 SHEET	1/1	