DIMENSIONS

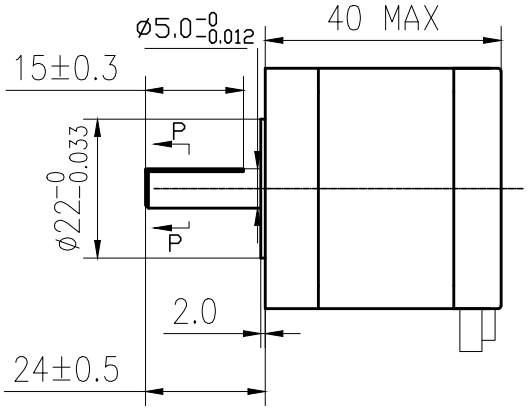

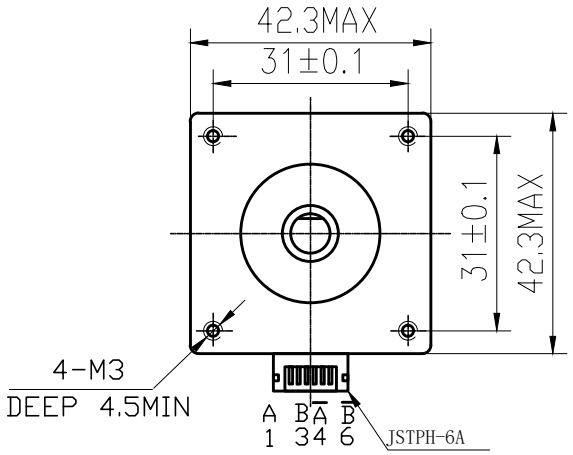

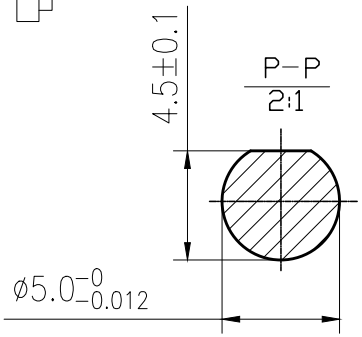

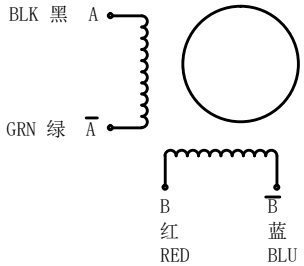

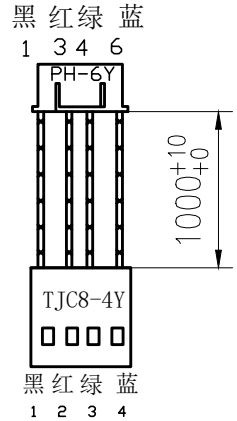

SPECIFICATIONS unit = mm

			COMMENT
PHASE	相数	2PHASE	
STEPANGLE	步距角	1.8±5% °/STEP	
VOLTAGE	静电压	2.55V	
CURRENT	电流	1.7APHASE	
RESISTANCE	电阻	1.5±10% ΩPHASE	
INDUCTANCE	电感	2.8±20% mH/PHASE	
HOLDINGTORQUE	静转矩	40N.cmMin	
DETENTTORQUE	定位转矩	2.2N.cmMax	
INSULATIONCLASS	绝缘等级	B	
LEADSTYLE	引出线规格	AWG26UL1007	
ROTORTORQUE	转动惯量	54g.cm 2	

更改标记		更改单号	签 名	日 期
设 计		TOMMY	2017.8.22	
审 核		ANDY	2017.8.22	
工 艺				
标准化				
批 准				

17HS4417P4.5-15-X2-1000

SYS MOTOR

等级标记	重 量	比 例
1	共	张

技术规格书

旧底图号

底图总号

日期	签名

格式（1）

制图： 描图： 幅面：3#