DIMENSIONS

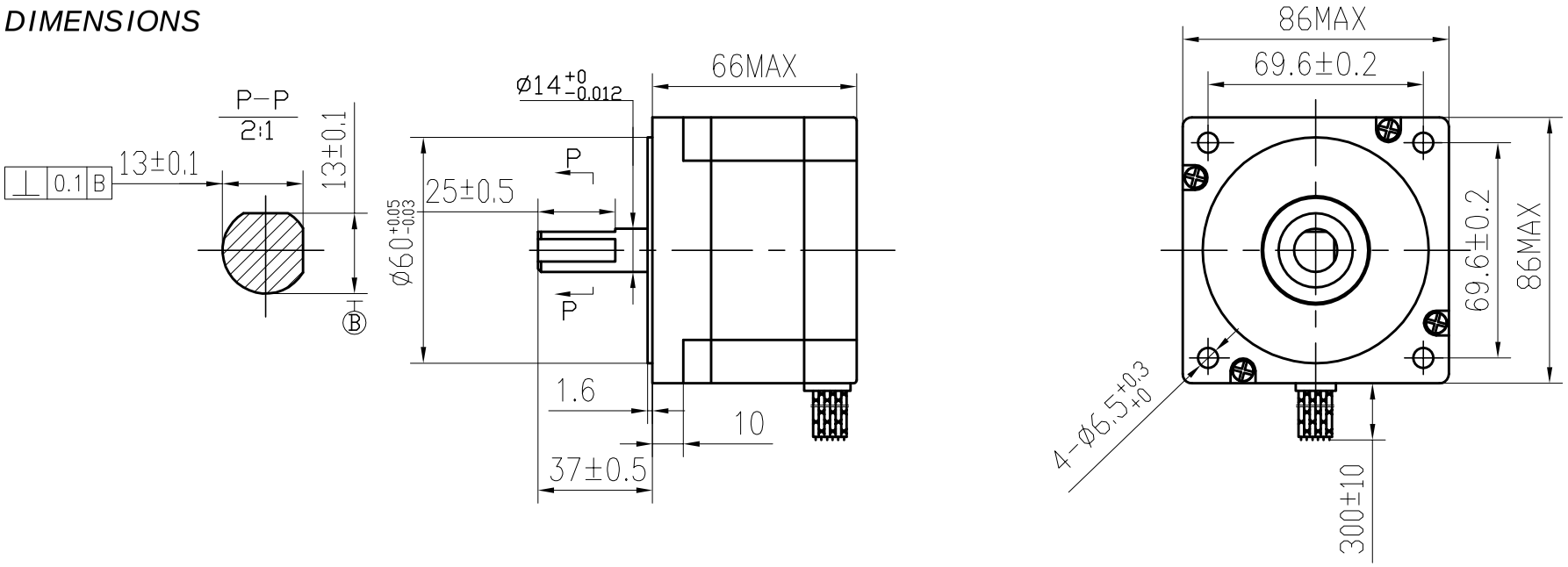

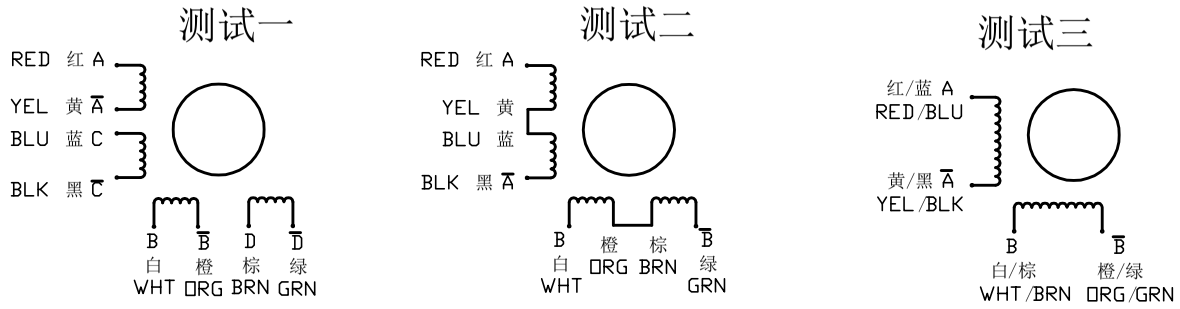

SPECIFICATIONS unit=mm

PHASE	4 PHASE
STEP ANGLE	1.8± 5% ° /STEP
DETENT TORQUE	5.5 N.cm Max
INSULATION CLASS	B
LEAD STYLE	AWG20 UL1007
ROTOR TORQUE	850 g.cm^2

	测试一	测试二	测试三
VOLTAGE	2.4 V	3.36 V	1.68 V
CURRENT	4.0 A/PHASE	2.8 A/PHASE	5.6 A/PHASE
RESISTANCE	0.6± 10% Ω/PHASE	1.2± 10% Ω/PHASE	0.3± 10% Ω/PHASE
INDUCTANCE	1.6± 20% mH/PHASE	6.4± 20% mH/PHASE	1.6± 20% mH/PHASE
HOLDING TORQUE	220 N.cm Min	300 N.cm Min	300 N.cm Min

更改标记	更改单号	签 名	日 期
设 计	ANDY	2011.8.23	
审 核			
工 艺			
标准化			
批 准			

34HS6840

SYS MOTOR

等级标记	重 量	比 例

1 共 张

技术规格书

旧底图号

底图总号

日期 签名

格式（1）

制图： 描图： 幅面：3#