DIMENSIONS

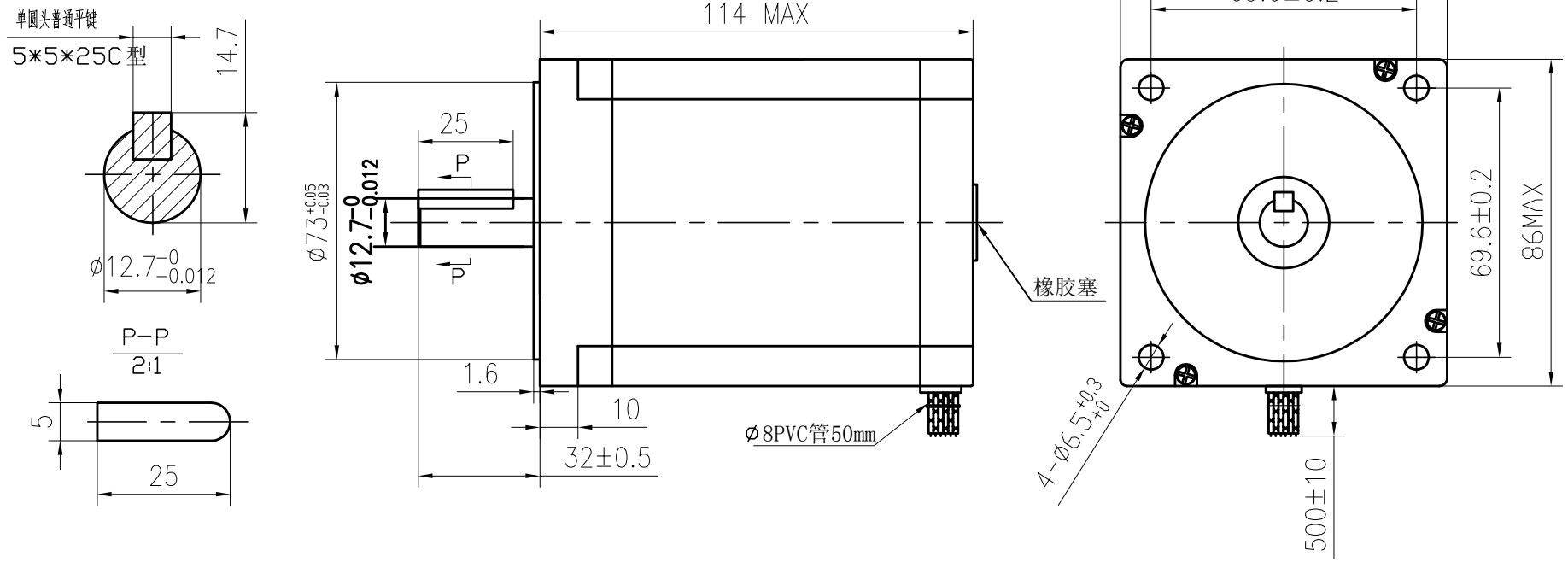

SPECIFICATIONS unit=mm

PHASE	4 PHASE
STEP ANGLE	1.8± 5% ° /STEP
DETENT TORQUE	12.5N.cm Max
INSULATION CLASS	B
LEAD STYLE	AWG20 UL1007
ROTOR TORQUE	2700 g.cm^2

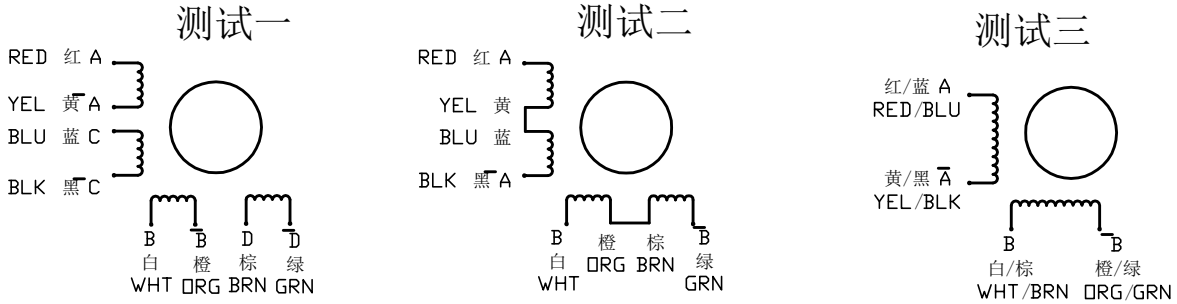

	测试一	测试二	测试三
VOLTAGE	5 V	7 V	3.5 V
CURRENT	5 A/PHASE	3.5A/PHASE	7 A/PHASE
RESISTANCE	1.0± 10% Ω/PHASE	2.0± 10% Ω/PHASE	0.5± 10% Ω/PHASE
INDUCTANCE	6.0± 20% mH/PHASE	24.0± 20% mH/PHASE	6.0± 20% mH/PHASE
HOLDING TORQUE	570 N.cm Min	800 N.cm Min	800 N.cm Min

旧底图号	
底图总号	
日期	签名

更改标记	更改单号	签名	日期
A			
设计	Akion		2015.9.7
审核	ANDY		2015.9.7
工艺			
标准化			
批准			

34HS1850D12.7L32
J5-25-500

SYS MOTOR

等级标记	重量	比例

1 共 张

技术规格书

格式（1） 制图： 描图： 幅面：3#