DIMENSIONS

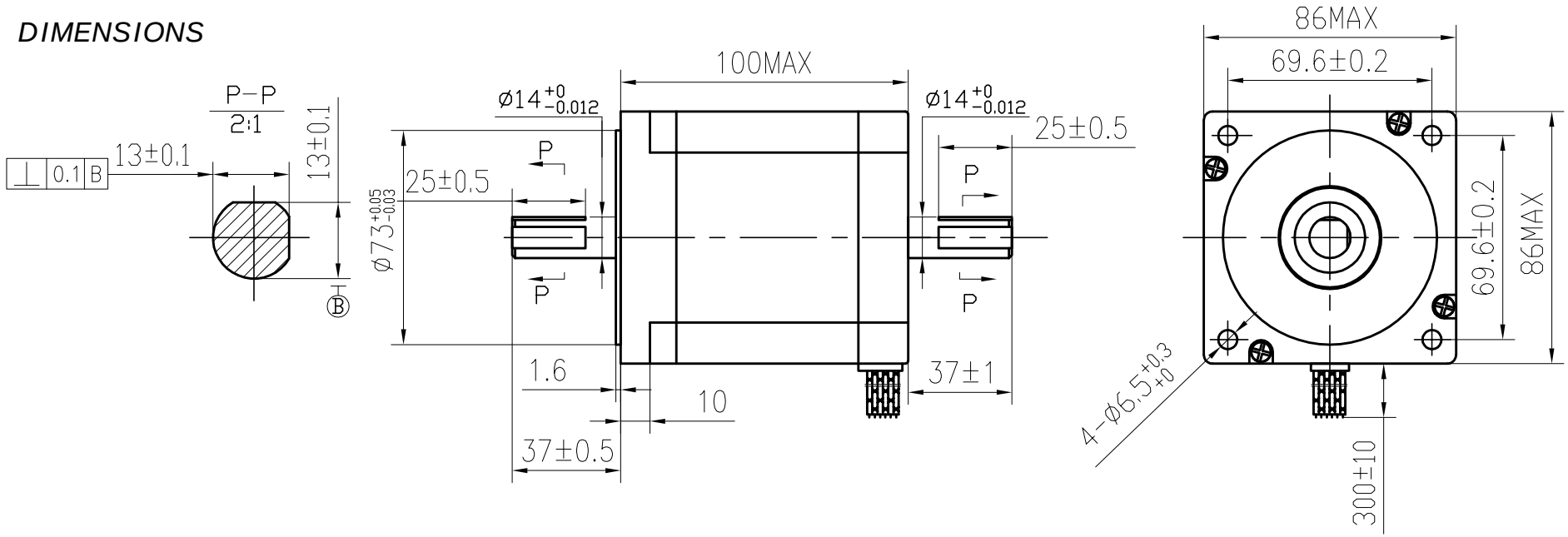

SPECIFICATIONS unit=mm

PHASE	4 PHASE
STEP ANGLE	1.8± 5% ° /STEP
DETENT TORQUE	9.5 N.cm Max
INSULATION CLASS	B
LEAD STYLE	AWG20 UL1007
ROTOR TORQUE	1700 g.cm^2

测试一

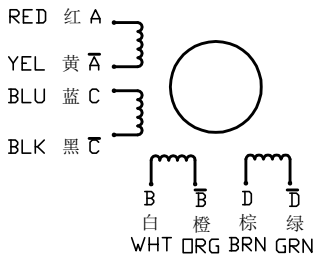

测试二

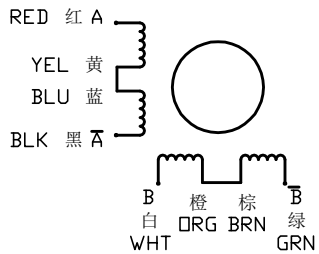

测试三

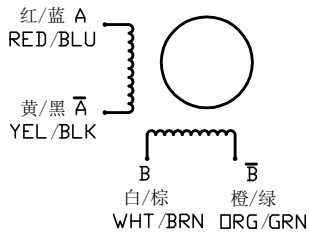

	测试一	测试二	测试三
VOLTAGE	6.4 V	8.96V	4.48 V
CURRENT	2.0 A/PHASE	1.4A/PHASE	2.8 A/PHASE
RESISTANCE	3.2± 10% Ω/PHASE	6.4± 10% Ω/PHASE	1.6± 10% Ω/PHASE
INDUCTANCE	15± 20% mH/PHASE	60± 20% mH/PHASE	15± 20% mH/PHASE
HOLDING TORQUE	440 N.cm Min	610 N.cm Min	610 N.cm Min

更改标记		更改单号	签 名	日 期
设 计		ANDY		2011.8.23
审 核				
工 艺				
标准化				
批 准				

34HS9820B

SYS MOTOR

等级标记	重 量	比 例

1 共 张

技术规格书

旧底图号

底图总号

日期	签名

格式（1）

制图： 描图： 幅面：3#