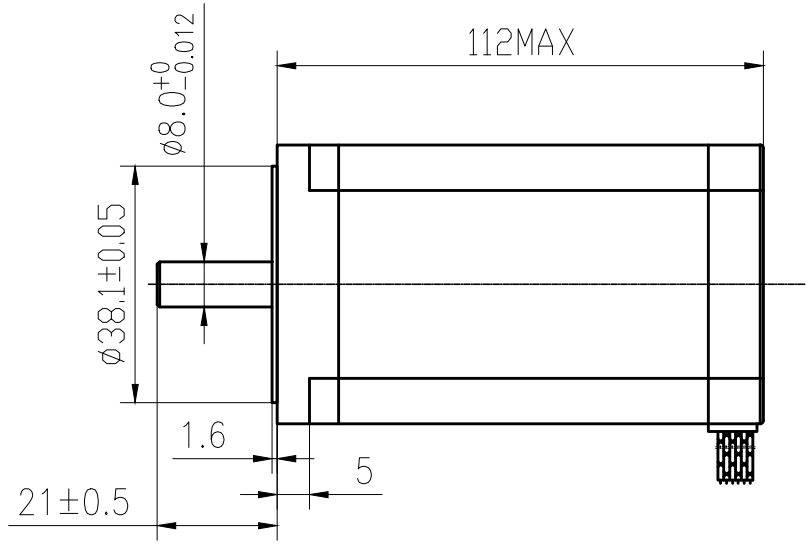


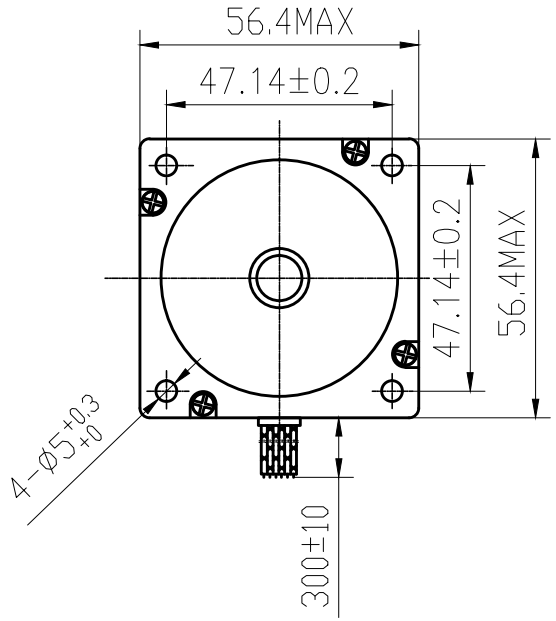


2017.4.13 B版

unit=mm

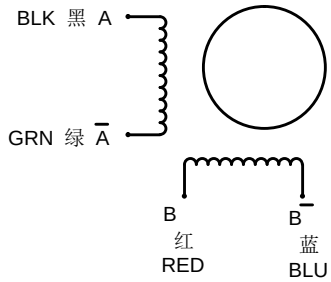


| PHASE 相数 | 2PHASE | COMMENT |
|---|---|---|
| STEP ANGLE 步距角 | 1.8±5% °/STEP | |
| VOLTAGE 静电压 | 4.8V | |
| CURRENT 电流 | 3.0APHASE | |
| RESISTANCE 电阻 | 1.4±10% ΩPHASE | |
| INDUCTANCE 电感 | 6.8±20% mH/PHASE | |
| HOLDING TORQUE 静转矩 | 250N.cmMin | |
| DETENT TORQUE 定位转矩 | 6.5N.cmMax | |
| INSULATION CLASS 绝缘等级 | B | |
| LEAD STYLE 引出线规格 | AWG22UL1007 | |
| ROTORTORQUE 转动惯量 | 800g.cm$^2$ | |
| | | |
| | | |

| 旧底图号 | |
|---|---|
| 底图总号 | |
| 日期 | 签名 |

| 更改标记 | | 更改单号 | 签名 | 日期 |
|---|---|---|---|---|
| 设计 | | Allen | | 2017.4.13 |
| 审核 | | ANDY | | 2017.4.13 |
| 工艺 | | | | |
| 标准化 | | | | |
| 批准 | | | | |

23HS2430

技术规格书

SYS MOTOR

| 等级标记 | 重量 | 比例 |
|---|---|---|
| | | |
| 1 | 共 张 | |

格式（1） 制图： 描图： 幅面：3#