DIMENSIONS

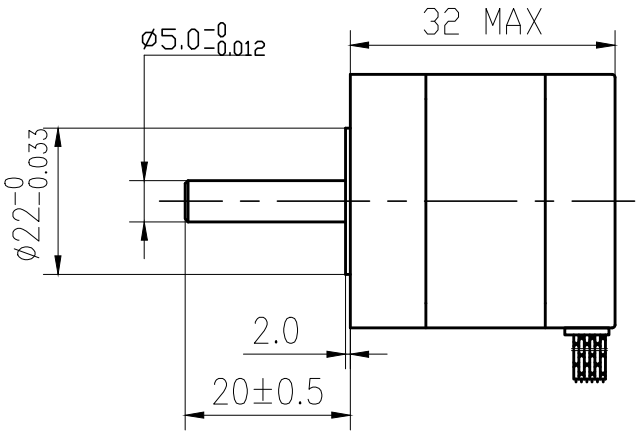

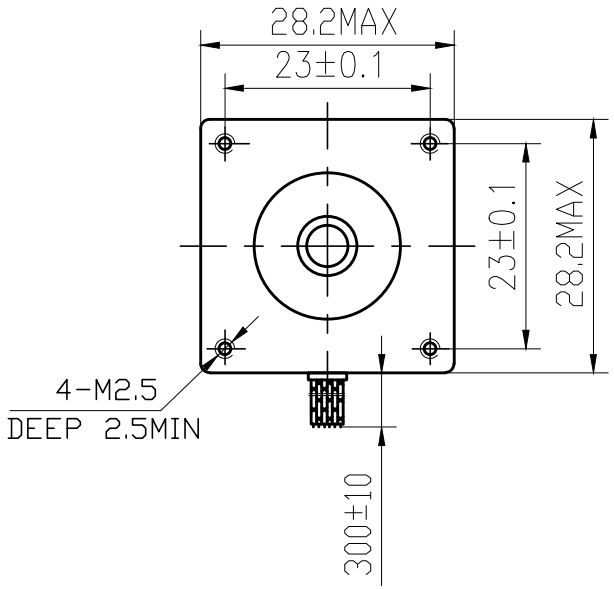

SPECIFICATIONS

unit = mm

2017.4.21 版

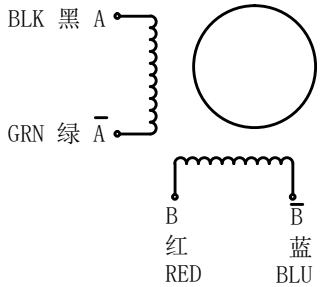

PHASE 相数	2PHASE	COMMENT
STEPANGLE 步距角	1.8±5% °/STEP	
VOLTAGE 静电压	3.8V	
CURRENT 电流	0.67APHASE	
RESISTANCE 电阻	5.6±10% ΩPHASE	
INDUCTANCE 电感	3.4±20% mH/PHASE	
HOLDINGTORQUE 静转矩	6.0N.cmMin	
DETENTTORQUE 定位转矩	0.4N.cmMax	
INSULATIONCLASS 绝缘等级	B	
LEADSTYLE 引出线规格	AWG26UL1061	
ROTORTORQUE 转动惯量	9g.cm 2	

更改标记		更改单号	签名	日期
设计			2017.4.21	
审核				
工艺				
标准化				
批准				

11HS3400

技术规格书

SYS MOTOR

等级标记	重量	比例
1	共 张	

旧底图号

底图总号

日期	签名

格式（1）

制图：

描图：

幅面：3#